HB - КОЛПАКОВЫЕ ПЕЧИ

© Carbolite Gero Limited - www.carbolite.com
Содержание может быть изменено или исправлено

Печи серии HB с автоматически поднимаемым колпаком позволяют выполнять термообработку в воздушной среде. Когда колпак поднят, доступ к образцу открывается с трех сторон. Печи серии HB могут оснащаться проволочными нагревательными элементами из сплава фехраль CrFeAl (максимальная рабочая температура 1300°C) или нагревательными элементами из дисилицида молибдена MoSi2 (максимальная рабочая температура 1800°C). Полезный объем печей серии HB составляет от 80 до 560 л. Колпак поднимается и опускается автоматически, обеспечивая удобство загрузки/выгрузки образцов. В качестве альтернативы имеются модели HB-BL 240 и HB-BL 430 литров, в которых колпак остается неподвижным в то время как под поднимается и опускается. Для удаления связущего из технической керамики на печи могут быть установлены вентиляторы, нагнетающие воздух в камеру, который предварительно нагревается. Для безопасного сжигания связующих газов доступны несколько вариантов, например: камера дожига или каталитический окислитель.

СТАНДАРТНЫЕ ФУНКЦИИ

- Максимальные рабочие температуры 1300 °C, 1600 °C, 1700 °C или 1800 °C
- Программируемый контроллер EPC3016P1 на 24 сегмента
- Объем рабочей камеры от 80 до 514 литров
- HB = колпаковая печь. HB-BL = печь с подъемным подом
- Проволочные нагревательные элементы из сплава фехраль (FeCrAl) для моделей 1300 °C
- Высококачественные нагревательные элементы из дисилицида молибдена для более высоких температур
- Энергосбергающая изоляция с низкой удельной теплоемкостью
- Отдельный контроллер с функцией защиты от перегрева
- Подключение по сети Ethernet

HB - КОЛПАКОВЫЕ ПЕЧИ

КОНФИГУРАЦИИ

Печи серии HB выпускаются в 2 версиях. Версия с верхней загрузкой имеет неподвижный под и подвижный колпак. Версия с нижней загрузкой (BL) имеет неподвижный колпак и подвижный под.

© Carbolite Gero Limited - www.carbolite.com
Содержание может быть изменено или исправлено

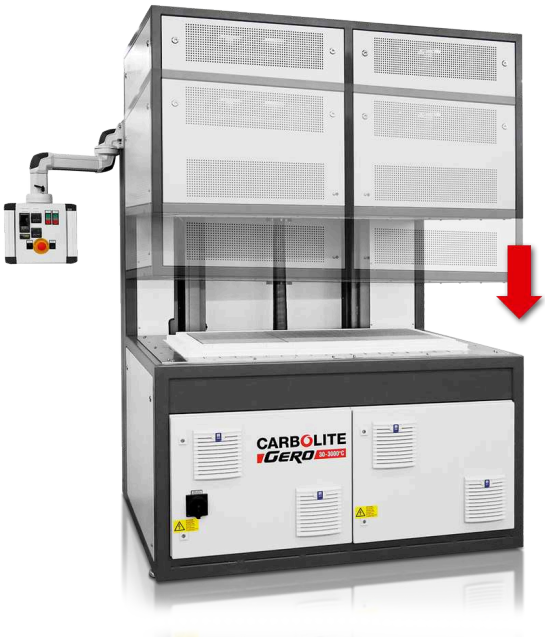

HB 13/240 с дополнительными вентиляторами с подогревом подводящего воздуха

HB-BL 17/430 с опциональным программируемым контроллером и 19"сенсорным управлением и подключением выхода газа к опциональной каталитической камере дожигания

ДОПОЛНИТЕЛЬНЫЕ ВОЗМОЖНОСТИ (*УКАЖИТЕ ПРИ ЗАКАЗЕ*)

- Предлагается линейка современных цифровых контроллеров, мультисегментных программируемых контроллеров и устройств регистрации данных с опциями цифровой связи - больше информации по ссылке
- Газовпускное отверстие для работы с регулируемой газовой средой (герметичность не обеспечивается)
- Вентиляторы, нагнетающие предварительно подогреваемый до 650 °C воздух в камеру
- Камера дожига на пропане или каталитический окислитель для безопасного удаления связующих веществ
- Усиленное основание для поверхностной

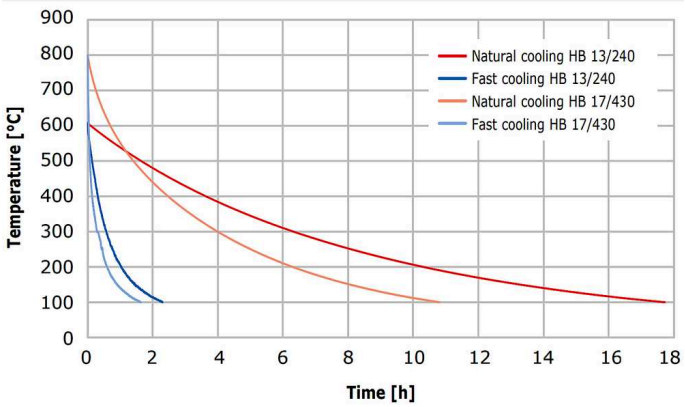

Сравнение естественного и принудительного охлаждения

© Carbolite Gero Limited - www.carbolite.com
Содержание может быть изменено или исправлено

НВ - КОЛПАКОВЫЕ ПЕЧИ

ПРИМЕРЫ ПРИМЕНЕНИЯ

дегазация, литье керамики под давлением (CIM), отжиг, отпуск, синтез, спекание, сублимация, сушка, удаление связующих, удаление связующих веществ и спекание в воздушной среде

НВ - КОЛПАКОВЫЕ ПЕЧИ

ТЕХНИЧЕСКИЕ ХАРАКТЕРИСТИКИ

ВИД ИЗНУТРИ

1. Нагревательные элементы из фехраля (FeCrAl) до 1600 °C
2. Изоляция с низкой теплоемкостью
3. НВ: неподвижный под; НВ-BL: подвижный под
4. НВ: подвижный колпак; НВ-BL: неподвижный колпак
5. Рама

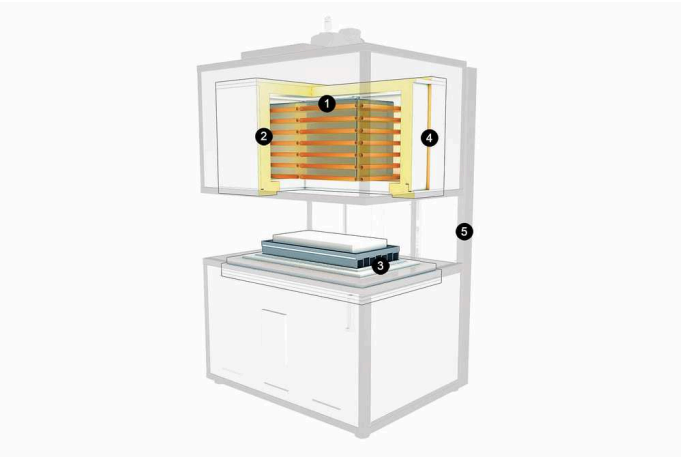

Layout diagram

© Carbolite Gero Limited - www.carbolite.com
Содержание может быть изменено или исправлено

МОДЕЛИ

	HB__/80	HB__/160	HB__/240
Максимальная температура (°C)	1700, 1800	1700, 1800	1600, 1700, 1800
Однородность температуры в диапазоне между 800 °C и макс. температурой (°C) [DIN17052]	± 5	± 5	--
Макс. скорость нагрева (°C/мин)	5, 10, 10, 10	5, 10, 10, 10	--
Время охлаждения (ч)	12, 14, 14, 14	14, 14, 14, 14	14
Внутренние размеры В x Ш x Г (мм)	500 x 400 x 400	500 x 800 x 400	500 x 1200 x 400
Габаритные размеры печи В x Ш x Г (мм)	2580 x 1245 x 1650	2525 x 1475 x 1650	2200 x 2200 x 1200
Объем (л)	80	160	240
Максимальна мощность (кВт)	18, 45, 50, 60	30, 80, 85, 90	--

© Carbolite Gero Limited - www.carbolite.com
Содержание может быть изменено или исправлено

	HB__/430	HB__/560	HB-BL__/240
Максимальная температура (°C)	1600, 1700, 1800	1600, 1700, 1800	1600, 1700, 1800
Однородность температуры в диапазоне между 800 °C и макс. температурой (°C) [DIN17052]	--	--	--
Макс. скорость нагрева (°C/мин)	--	--	--
Время охлаждения (ч)	--	--	14
Внутренние размеры В x Ш x Г (мм)	600 x 1200 x 600	780 x 1200 x 600	500 x 1200 x 400
Габаритные размеры печи В x Ш x Г (мм)	2500 x 2200 x 1500	2700 x 2200 x 1400	3600 x 2200 x 2500
Объем (л)	430	560	240
Максимальна мощность (кВт)	--	--	63, 65, 69, 75

© Carbolite Gero Limited - www.carbolite.com
Содержание может быть изменено или исправлено

	HB-BL__/430
Максимальная температура (°C)	1600, 1700, 1800
Однородность температуры в диапазоне между 800 °C и макс. температурой (°C) [DIN17052]	--
Макс. скорость нагрева (°C/мин)	--
Время охлаждения (ч)	--
Внутренние размеры В x Ш x Г (мм)	600 x 1200 x 600
Габаритные размеры печи В x Ш x Г (мм)	3700 x 2200 x 2700
Объем (л)	430
Максимальна мощность (кВт)	--

Обратите внимание:

- Рекомендуемая температура непрерывной работы на 100°C ниже максимальной температуры

www.carbolite.com/hb

© Carbolite Gero Limited - www.carbolite.com
Содержание может быть изменено или исправлено